（2025年４月１日付）

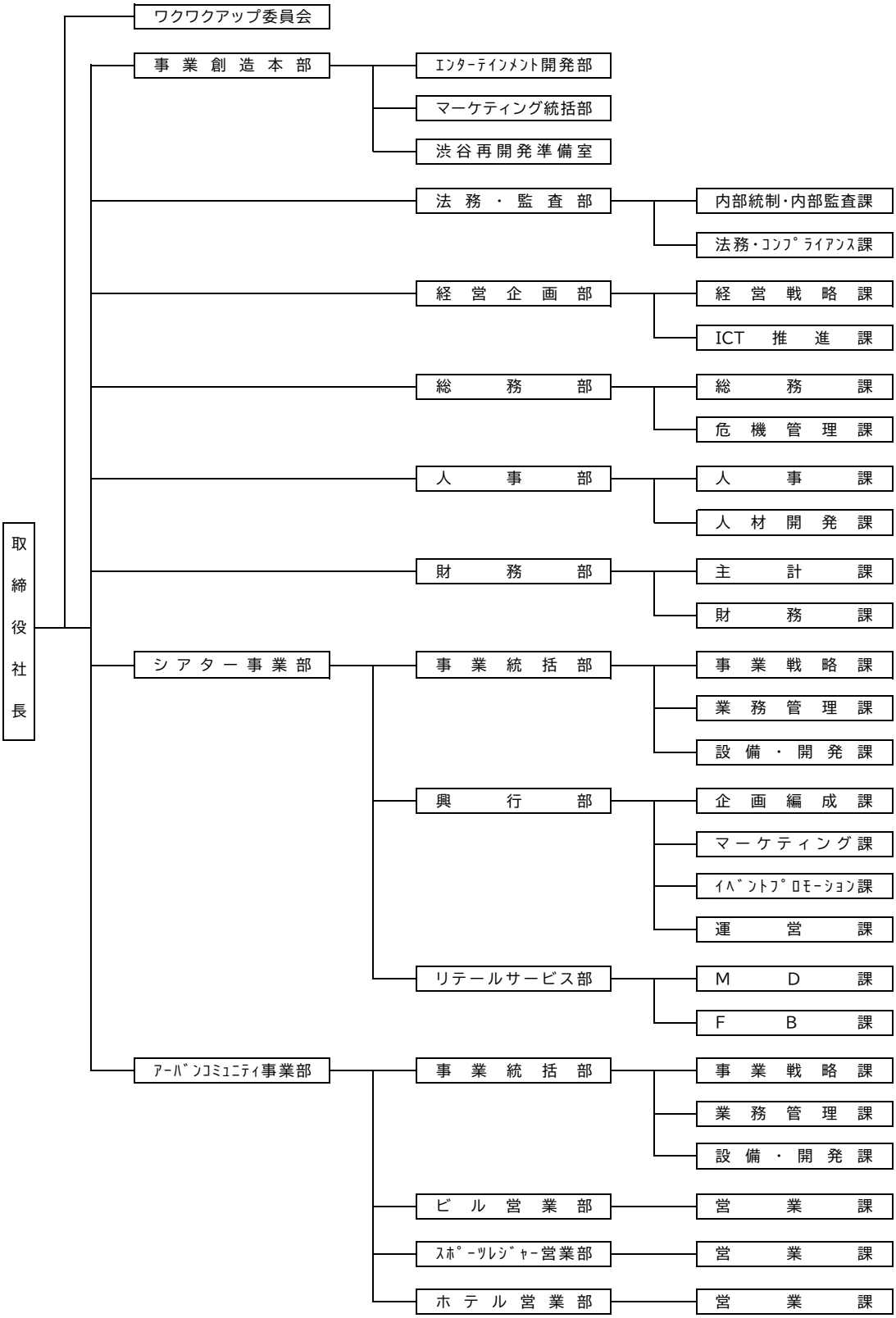
取締役社長
ワクワクアップ委員会
事業創造本部
ｴﾝﾀｰﾃｲﾝﾒﾝﾄ開発部
マーケティング統括部
渋谷再開発準備室
法務・監査部
内部統制･内部監査課
法務･ｺﾝﾌﾟﾗｲｱﾝｽ課
経営企画部
経営戦略課
ICT推進課
総務部
総務課
危機管理課
人事部
人事課
人材開発課
財務部
主計課
財務課
シアター事業部
事業統括部
事業戦略課
業務管理課
設備・開発課
興行部
企画編成課
マーケティング課
ｲﾍﾞﾝﾄﾌﾟﾛﾓｰｼｮﾝ課
運営課
リテールサービス部
MD課
FB課
ｱｰﾊﾞﾝｺﾐｭﾆﾃｨ事業部
事業統括部
事業戦略課
業務管理課
設備・開発課
ビル営業部
営業課
ｽﾎﾟｰﾂﾚｼﾞｬｰ営業部
営業課
ホテル営業部
営業課